NADPROŻE N-1 (szt.3)
1:10

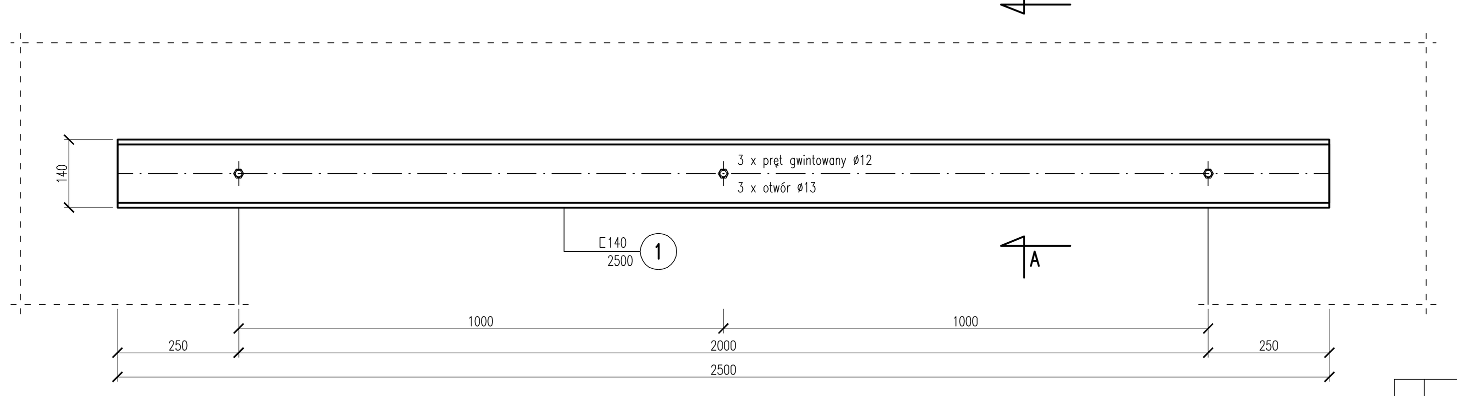

A-A
1:10

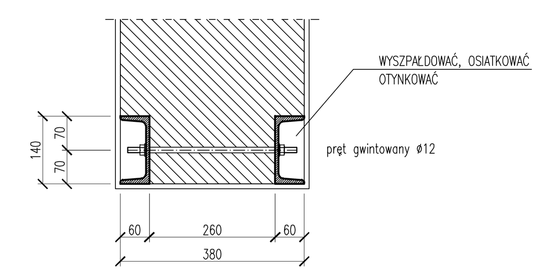

ZESTAWIENIE STALI

NR	PRZEKRÓJ mm	DŁUGOŚĆ mm	ILOŚĆ szt.	MASA JEDNOST. kg/m	MASA kg
1	C140	2500	2	16,00	80,00
2	ø12	350	3	0,89	0,93
		MASA CAŁKOWITA			80,93
				x3	242,80

STAL St3S

PRĘTY GWINTOWANE Ø12 (St3S)
L=350mm szt.3x3=9

DŁUGOŚĆ PRĘTA GWINTOWANEGO Ø12 DOSTOSOWAĆ DO RZECZYWISTEJ GRUBOŚCI ŚCIANY

BIURO PROJEKTÓW ARCHITEKTURY: 87-100 Toruń, ul. Łazienna 4
tel. 501 666 475
e-mail: area@cps.pl
Jednostka Projektowa

DOSTOSOWANIE SALI AUDYTORYJNEJ i PODDASZA BUDYNKU INSTYTUTU FIZYKI UMK DO WYMOGÓW EKSPERTYZY KWPSP w TORUNIU
87-100 Toruń, Grudziądzka 5
dz. nr 710 – obręb 10
Nazwa i Adres obiektu budowlanego

UNIWERSYTET MIKOŁAJA KOPERNIKA
87-100 Toruń, ul. Gagarina 11
Nazwa i Adres Inwestora

PROJEKT BUDOWLANY
NADPROŻE N-1
TYTUŁ (nazwa) RYSUNKU

Branża	IMIĘ i NAZWISKO projektanta	Nr uprawnień bud.	DATA	PODPIS
konstrukcja	inż. Antoni Kozicki (uprawnienia do projektowania bez ograniczeń w specjalności konstrukcyjno-budowlanej)	St-692/77	06.2017r.	
konstrukcja asystent	mgr inż. Grzegorz Majewski		06.2017r.	

SKALA 1:10 — NR RYSUNKU K/1

BIURO PROJEKTÓW ARCHITEKTURY

RAMA R-1 (szt.1)
1:10

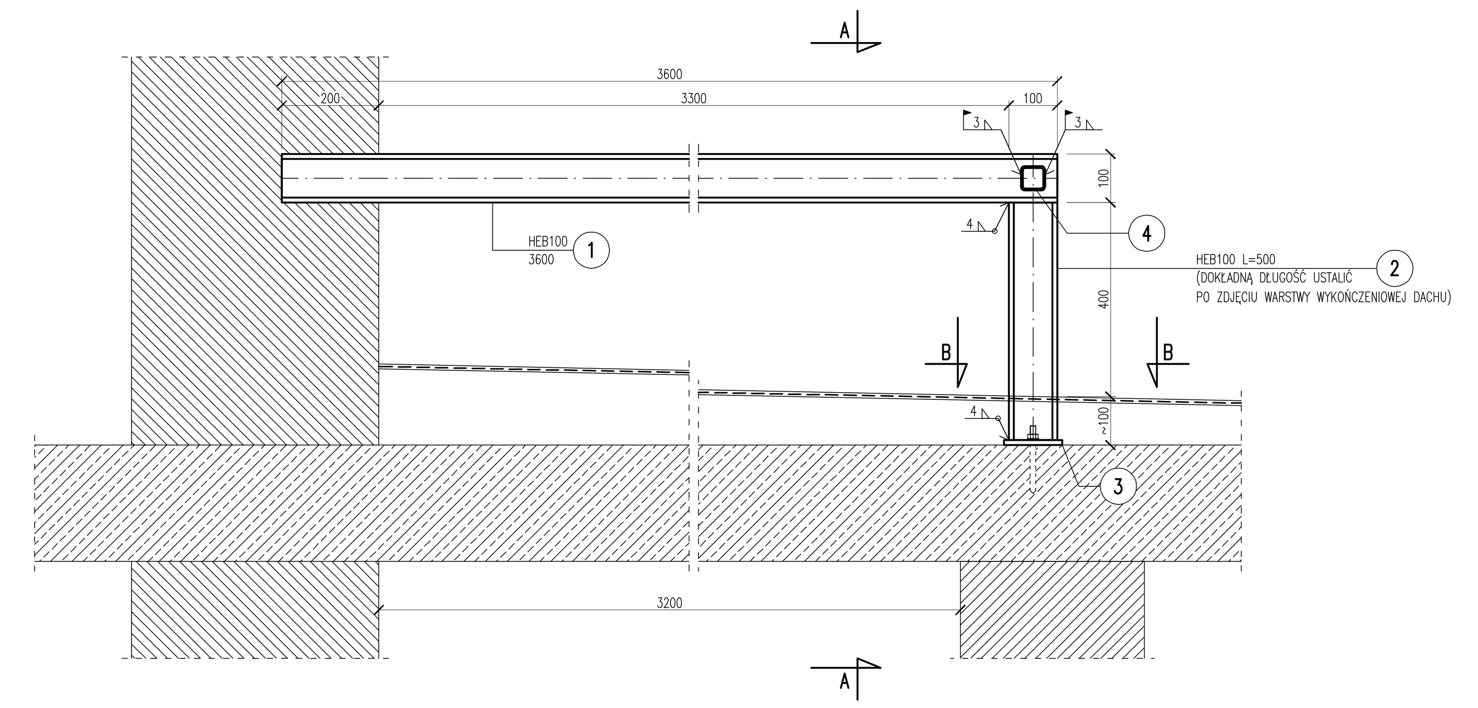

B-B
1:10

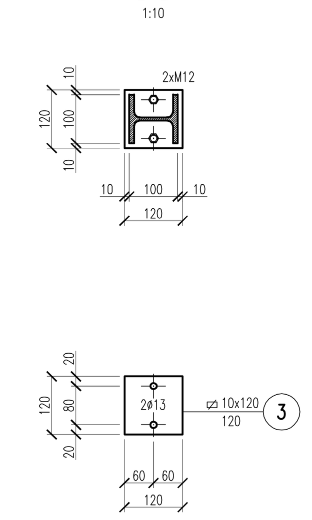

A-A
1:10

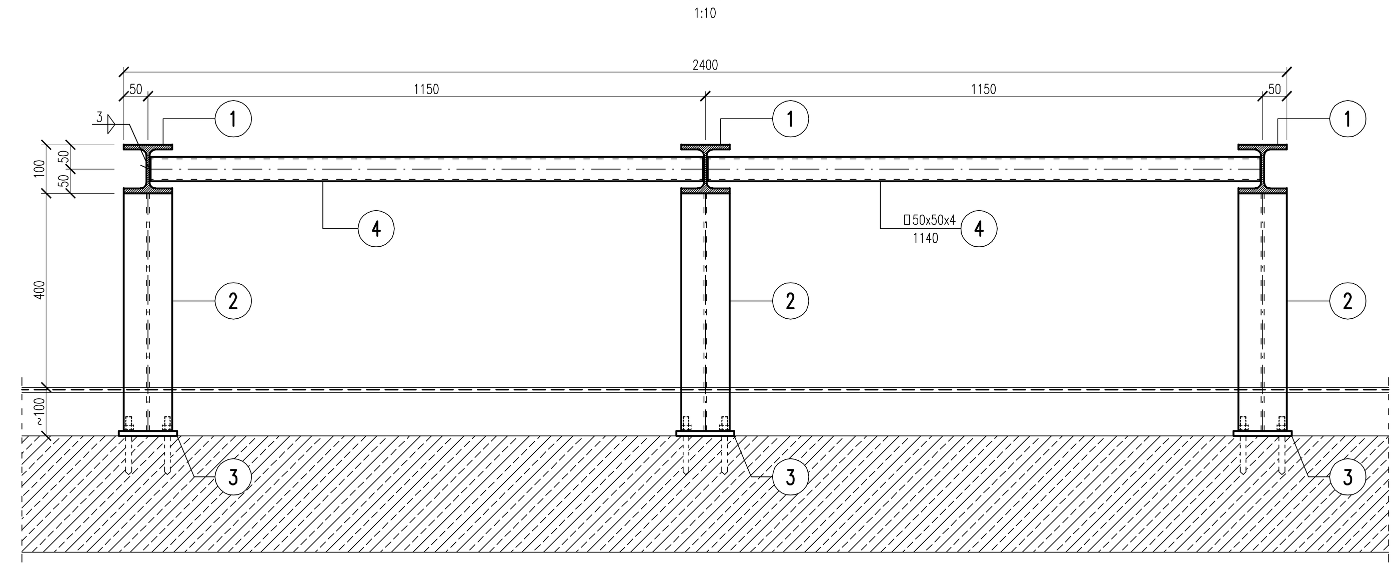

ZESTAWIENIE STALI

NR	PRZEKRÓJ mm	DŁUGOŚĆ mm	ILOŚĆ szt.	MASA JEDNOST. kg/m	MASA kg
1	HEB100	3600	3	20,40	220,32
2	HEB100	~500	3	20,40	30,60
3	ɑ 10x120	120	3	9,42	3,39
4	□50x50x4	1140	2	5,45	12,43
		MASA CAŁKOWITA			266,74

STAL St3S

KOTWY WKLEJANE TYPU Hilti M12 szt.6

BIURO PROJEKTÓW ARCHITEKTURY: 87-100 Toruń, ul. Łazienna 4
tel. 501 666 475
e-mail: area@cps.pl
Jednostka Projektowa

DOSTOSOWANIE SALI AUDYTORYJNEJ i PODDASZA BUDYNKU INSTYTUTU FIZYKI UMK DO WYMOGÓW EKSPERTYZY KWPSP w TORUNIU
87-100 Toruń, Grudziądzka 5
dz. nr 710 – obręb 10
Nazwa i Adres obiektu budowlanego

UNIWERSYTET MIKOŁAJA KOPERNIKA
87-100 Toruń, ul. Gagarina 11
Nazwa i Adres Inwestora

PROJEKT BUDOWLANY
RAMA R-1
TYTUŁ (nazwa) RYSUNKU

Branża	IMIĘ i NAZWISKO projektanta	Nr uprawnień bud.	DATA	PODPIS
konstrukcja	inż. Antoni Kozicki (uprawnienia do projektowania bez ograniczeń w specjalności konstrukcyjno-budowlanej)	St-692/77	06.2017r.	
konstrukcja asystent	mgr inż. Grzegorz Majewski		06.2017r.	

SKALA 1:10 — NR RYSUNKU K/2

BIURO PROJEKTÓW ARCHITEKTURY